# N/M *Amélia Desgagnés*

**Transport Desgagnés inc.**

21, rue du Marché-Champlain, bureau 100
Québec (Québec) G1K 8Z8 Canada
Tél. : (418) 692-1000 ◆ Téléc. : (418) 692-6044
Télex : 051-2212 ◆ Courriel : info@desgagnes.com


| | |
|---|---|
| Construction : | Collingwood Shipyards Collingwood, Ontario, 1975 |
| N° d'immatriculation : | 369043 |
| N° OMI : | 7411167 |
| Indicatif d'appel : | VOPG |
| Port d'attache : | Québec |
| Pavillon : | Canadien |
| Type : | Navire transporteur de marchandises diverses |
| Classe : | Lloyd's +100A1, Glace 3 |

**PRINCIPALES CARACTÉRISTIQUES**

| | | |
|---|---|---|
| Jauge brute : | 4 433 | |
| Jauge nette : | 2 892 | |
| LHT : | 108,20 m | 355 pi |
| LEP : | 103,56 m | 339 pi 9 po |
| Largeur : | 14,94 m | 49 pi |
| Creux sur quille : | 9,30 m | 30 pi 6 po |

**CERTIFICATS DE CONFORMITÉ**

Long-cours et cabotage; Voie maritime du Saint-Laurent, USCG pour pavillon étranger, Panama, Suez, Marpol, Solas

| LIGNE DE CHARGE | TIRANT D'EAU | | PORT EN LOURD |
|---|---|---|---|
| **Tropicale** | 7,54 m | 24 pi 9 po | 7 467 tm |
| **D'été** | 7,39 m | 24 pi 3 po | 7 239 tm |
| **D'hiver** | 7,24 m | 23 pi 9 po | 7 010 tm |
| **Variation du déplacement** | TPC : 14,4 tm/cm d'immersion | | |
| | TPP : 36,0 tl/po d'immersion | | |
| **Correction pour eau douce** | 15,9 cm ou 6,3 po | | |

| | DIMENSIONS DES ÉCOUTILLES | | CAPACITÉ EN BALLES | | CAPACITÉ EN GRAINS | |
|---|---|---|---|---|---|---|
| **Cale n° 1** | 9,60 m x 9,14 m | 31 pi 6 po x 30 pi | 2 543 $m^3$ | 89 815 $pi^3$ | 2 617 $m^3$ | 92 406 $pi^3$ |
| **Cale n° 2** | 24,69 m x 9,14 m | 81 pi x 30 pi | 4 116 $m^3$ | 145 336 $pi^3$ | 4 270 $m^3$ | 150 798 $pi^3$ |
| **Cale n° 3** | 10,97 m x 9,14 m | 36 pi x 30 pi | 2 356 $m^3$ | 83 215 $pi^3$ | 2 410 $m^3$ | 85 104 $pi^3$ |
| | | **CAPACITÉ TOTALE** | **9 015 $m^3$** | **318 366 $pi^3$** | **9 297 $m^3$** | **328 308 $pi^3$** |

**MOTEURS**

2 W.H. Allen PVBCS12F de 2 000 BHP chacun
3 groupes électrogènes de 165 kW chacun

**VITESSE ET CONSOMMATION**

| | |
|---|---|
| Vitesse moyenne : | 12 noeuds |
| Consommation en mer : | 11 tm/jr carburant diesel |
| Consommation au port : | 2 tm/jr carburant diesel |

**CAPACITÉ DES RÉSERVOIRS**

| | | |
|---|---|---|
| Carburant diesel : | 493 $m^3$ | 17 414 $pi^3$ |
| Ballast : | 1 712 $m^3$ | 60 466 $pi^3$ |
| Eau potable : | 133 $m^3$ | 4 688 $pi^3$ |

**GRUES**

2 grues jumelles (4 grues individuelles d'une capacité de levée de 10 tm chacune ou de 20 tm si jumelées)
2 bennes preneuses d'une capacité de 3 $m^3$ chacune

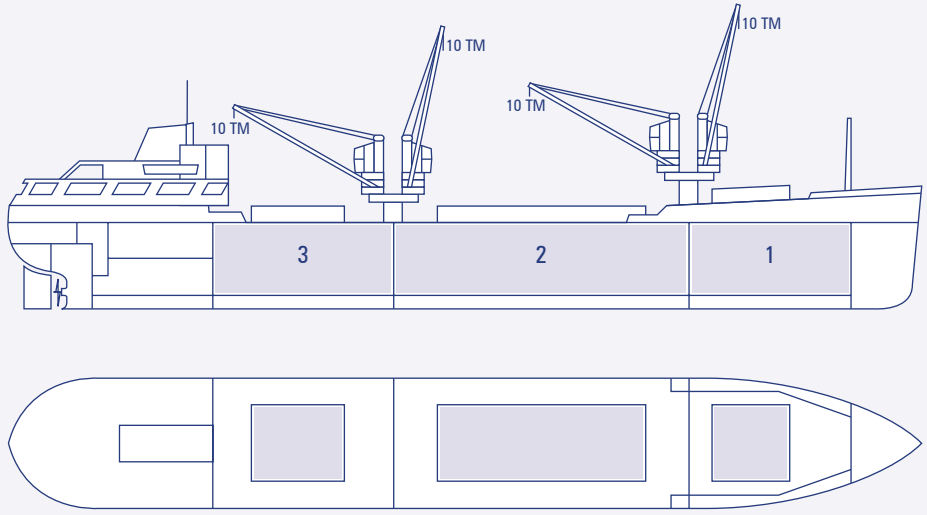



CES INFORMATIONS SONT FOURNIES AU MEILLEUR DE NOTRE CONNAISSANCE, MAIS SANS GARANTIE D'EXACTITUDE, ET ELLES NE DOIVENT PAS ÊTRE UTILISÉES DANS DES CHARTES-PARTIES OU DES CONTRATS SANS L'AUTORISATION EXPRESSE ÉCRITE DU PROPRIÉTAIRE.



(RÉV. 31 JANVIER 2000)