N/M *Mélissa Desgagnés*

Transport Desgagnés inc.

21, rue du Marché-Champlain, bureau 100
Québec (Québec) G1K 8Z8 Canada
Tél. : (418) 692-1000 ◆ Téléc. : (418) 692-6044
Télex : 051-2212 ◆ Courriel : info@desgagnes.com

Construction :	Collingwood Shipyards Collingwood, Ontario, 1975
N° d'immatriculation :	346840
N° OMI :	7356501
Indicatif d'appel :	VGQC
Port d'attache :	Québec
Pavillon :	Canadien
Type :	Navire transporteur de marchandises diverses
Classe :	Lloyd's +100A1, Glace 3 hiver dans les Grands Lacs

PRINCIPALES CARACTÉRISTIQUES

Jauge brute :	4 412	
Jauge nette :	2 879	
LHT :	108,20 m	355 pi
LEP :	103,56 m	339 pi 9 po
Largeur :	14,94 m	49 pi
Creux sur quille :	9,30 m	30 pi 6 po

CERTIFICATS DE CONFORMITÉ

Long-cours et cabotage; Voie maritime du Saint-Laurent, USCG pour pavillon étranger, Panama, Suez, Marpol, Solas

LIGNE DE CHARGE	TIRANT D'EAU		PORT EN LOURD
Tropicale	7,54 m	24 pi 9 po	7 620 tm
D'été	7,39 m	24 pi 3 po	7 391 tm
D'hiver	7,24 m	23 pi 9 po	7 163 tm
Variation du déplacement		TPC : 14,4 tm/cm d'immersion	
		TPP : 36,0 tl/po d'immersion	
Correction pour eau douce		15,9 cm ou 6,3 po	

	DIMENSIONS DES ÉCOUTILLES		CAPACITÉ EN BALLES		CAPACITÉ EN GRAINS	
Cale n° 1	9,60 m x 9,14 m	31 pi 6 po x 30 pi	2 543 m^3	89 815 pi^3	2 617 m^3	92 406 pi^3
Cale n° 2	10,97 m x 9,14 m	36 pi x 30 pi	2 058 m^3	72 668 pi^3	2 135 m^3	75 399 pi^3
Cale n° 3	10,97 m x 9,14 m	36 pi x 30 pi	2 058 m^3	72 668 pi^3	2 135 m^3	75 399 pi^3
Cale n° 4	10,97 m x 9,14 m	36 pi x 30 pi	2 356 m^3	83 215 pi^3	2 410 m^3	85 104 pi^3
		CAPACITÉ TOTALE	**9 015 m^3**	**318 366 pi^3**	**9 297 m^3**	**328 308 pi^3**

MOTEURS

2 W.H. Allen PVBCS12F de 2 000 BHP chacun
3 groupes électrogènes de 165 kW chacun

VITESSE ET CONSOMMATION

Vitesse moyenne :	12 noeuds
Consommation en mer :	11 tm/jr carburant diesel
Consommation au port :	2 tm/jr carburant diesel

CAPACITÉ DES RÉSERVOIRS

Carburant diesel :	493 m^3	17 414 pi^3
Ballast :	1 712 m^3	60 466 pi^3
Eau potable :	133 m^3	4 688 pi^3

GRUES

2 grues d'une capacité de levée de 15 tm chacune
2 bennes preneuses d'une capacité de 3,5 m^3 chacune

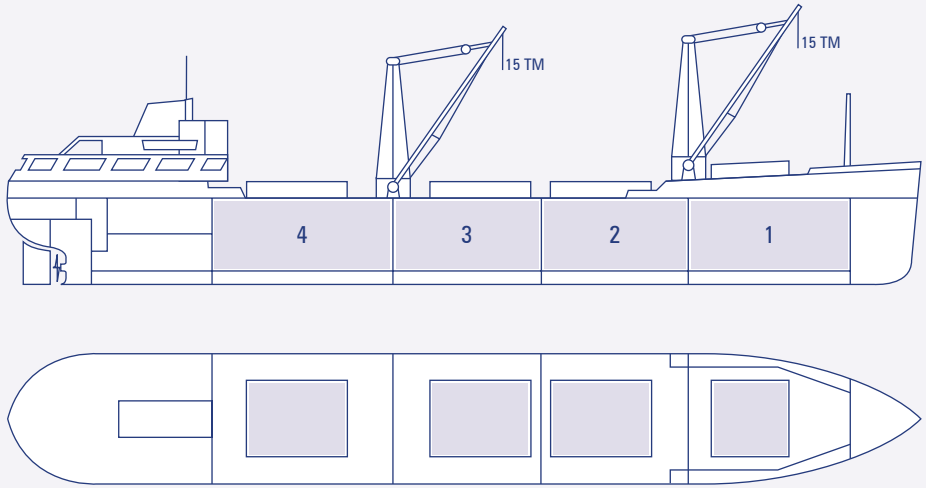

CES INFORMATIONS SONT FOURNIES AU MEILLEUR DE NOTRE CONNAISSANCE, MAIS SANS GARANTIE D'EXACTITUDE, ET ELLES NE DOIVENT PAS ÊTRE UTILISÉES DANS DES CHARTES-PARTIES OU DES CONTRATS SANS L'AUTORISATION EXPRESSE ÉCRITE DU PROPRIÉTAIRE.

(RÉV. 31 JANVIER 2000)